# Návod k obsluze a montáži
# Vakuovací zásuvka

Před umístěním, instalací a uvedením přístroje do provozu si **bezpodmínečně** pročtěte tento návod k obsluze a montáži.
Ochráníte tak sebe a zabráníte škodám.

cs-CZ

M.-Nr. 10 346 570

# Obsah

**Bezpečnostní pokyny a varovná upozornění** ... 3

**Váš příspěvek k ochraně životního prostředí** ... 10

**Popis přístroje** ... 11
Pohled na vakuovací zásuvku ... 11
Dodávané příslušenství ... 12

**Ovládací a zobrazovací prvky** ... 13

**První čištění** ... 14

**Obsluha** ... 15
Důležité informace k používání ... 15
Tipy ... 16
Používání stupňů vakua ... 17
Použití stupňů svaření ... 18
Vakuování a svařování sáčků ... 19
Předčasné ukončení vakuování ... 20
Vakuování zavařovacích sklenic a sklenic s šroubovacím víčkem ... 21
Vakuování externích obalů ... 23
Po použití ... 25
Stornování vakuování ... 25

**Čištění a ošetřování** ... 26
Čištění čelní stěny zásuvky a skleněného krytu ... 27
Čištění vakuové vany a svařovací lišty ... 27
Čištění vakuovacího adaptéru ... 27
Provedení vysoušení ... 28

**Co udělat, když ...?** ... 29

**Příslušenství k dokoupení** ... 34

**Bezpečnostní pokyny pro vestavbu** ... 35

**Pokyny k montáži** ... 36

**Rozměry pro vestavbu** ... 37

**Vestavba** ... 43

**Elektrické připojení** ... 48

**Servisní služba, typový štítek, záruka** ... 50

Vakuovací zásuvka se v následujících návodech pro zjednodušení označuje jako zásuvka.

Tato zásuvka odpovídá stanoveným bezpečnostním předpisům. Při neodborném používání však může dojít k poranění osob a věcným škodám.

Před uvedením zásuvky do provozu si pozorně pročtěte návod k obsluze a montáži. Obsahuje důležité pokyny pro montáž, bezpečnost, používání a údržbu. Tím chráníte sebe a zabráníte možnosti poškození zásuvky.
Miele neručí za škody způsobené nedbáním těchto pokynů a upozornění.

Návod k obsluze a montáži dobře uschovejte a předejte ho případnému novému majiteli.

## Používání ke stanovenému účelu

▶ Tato zásuvka je určena pro používání v domácnosti a v prostorách podobných domácnostem.

▶ Tato zásuvka není určena pro používání venku.

▶ Používejte zásuvku výhradně v rámci domácnosti k vakuování a zavařování potravin ve vakuovacích sáčcích, které jsou pro to vhodné, k vakuování zavařovacích sklenic, sklenic se šroubovacím víčkem a proti vakuu odolných obalů z plastu nebo nerez oceli. Všechny ostatní způsoby použití jsou nepřípustné.

▶ Nikdy nevakuujte živé potraviny (např. mušle, mořské plody).

▶ Osoby, které kvůli svým fyzickým, smyslovým nebo duševním schopnostem nebo kvůli své nezkušenosti nebo neznalosti nejsou schopné zásuvku samy bezpečně obsluhovat, musí být při obsluze pod dozorem. Tyto osoby smí zásuvku používat bez dozoru jen tehdy, pokud jim byla její obsluha vysvětlena tak, že ji dokážou obsluhovat bezpečně. Musí být schopné rozpoznat a chápat možná nebezpečí vyplývající z chybné obsluhy.

## Děti v domácnosti

▶ Děti mladší osmi let se nesmí samy pohybovat v blízkosti zásuvky, ledaže by byly pod stálým dozorem.

▶ Děti starší osmi let smí zásuvku používat bez dozoru jen tehdy, pokud jim byla její obsluha vysvětlena tak, že ji dokážou obsluhovat bezpečně. Děti musí být schopné rozpoznat a chápat možná nebezpečí vyplývající z chybné obsluhy.

▶ Děti nesmí zásuvku čistit bez dozoru.

▶ Dávejte pozor na děti, které se zdržují v blízkosti zásuvky. Nikdy jim nedovolte, aby si se zásuvkou hrály.

▶ Svařovací lišta se za provozu zahřívá na vysokou teplotu. Také svar vakuovacího sáčku je po svařování silně zahřátý. Nedovolte dětem, aby se k zásuvce přiblížily, dokud svařovací lišta a svar nevychladnou natolik, že je vyloučeno jakékoli nebezpečí popálení.

▶ Nebezpečí udušení! Děti by si mohly hrát s obalovým materiálem, např. fólií, mohly by se do ní balit nebo si ji dávat přes hlavu a udusit se. Proto veškerý obalový materiál uchovávejte mimo dosah dětí.

## Technická bezpečnost

▶ Neodborně prováděné práce spojené s instalací, údržbou nebo opravami mohou uživatele vystavit značnému nebezpečí. Práce spojené s instalací a údržbou jakož i opravy smí provádět pouze autorizovaní odborníci pověření firmou Miele.

▶ Poškozená zásuvka může ohrozit Vaši bezpečnost. Zkontrolujte ji ohledně viditelných poškození. Poškozený přístroj nikdy neuvádějte do provozu.

▶ Dávejte pozor obzvlášť na poškození a trhliny ve skleněném krytu a těsnění komory. Poškozený skleněný kryt může vést k implozi. Když je poškozený skleněný kryt anebo těsnění komory, zásuvku nikdy neprovozujte.

▶ V zásuvce je zabudovaná olejová vývěva. Aby olej nevytekl, zásuvku nenaklánějte a nestavte ji na výšku.

▶ Spolehlivý a bezpečný provoz zásuvky je zajištěný jen tehdy, když je připojená k veřejné elektrické síti.

▶ Elektrická bezpečnost zásuvky je zajištěna jen tehdy, je-li připojena k elektrickému systému s ochranným vodičem nainstalovanému podle předpisů. Tento základní bezpečnostní požadavek musí být splněný. V případě pochybností nechte elektrickou instalaci zkontrolovat kvalifikovaným elektrikářem.

▶ Připojovací údaje (frekvence a napětí) uvedené na typovém štítku zásuvky musí bezpodmínečně souhlasit s odpovídajícími parametry elektrické sítě, aby se zásuvka nepoškodila.
Před připojením tyto údaje porovnejte. V případě pochybností se zeptejte kvalifikovaného elektrikáře.

▶ Rozbočovací vícenásobné zásuvky a prodlužovací kabely neposkytují nutnou bezpečnost (nebezpečí požáru). Zásuvku pomocí nich k elektrické síti nepřipojujte.

▶ Používejte zásuvku jen vestavěnou, aby byla zajištěna její bezpečná funkce.

▶ Tato zásuvka nesmí být provozována na nestabilních místech (např. na lodi).

▶ Dotyk přípojů pod napětím a změna elektrické a mechanické konstrukce Vás ohrožují a mohou vést k poruchám funkce zásuvky. Nikdy neotvírejte plášť zásuvky.

▶ Zásuvku neobsluhujte, když máte mokré ruce nebo jste ve styku s vodou.

▶ Opravy zásuvky smí provádět pouze servisní služba Miele, jinak zaniká nárok na záruku.

▶ Pouze u originálních náhradních dílů garantuje společnost Miele, že budou splňovat bezpečnostní požadavky. Vadné součásti nahrazujte jen originálními náhradními díly.

▶ Jestliže odstraníte síťovou zástrčku z připojovacího vedení nebo připojovací vedení není síťovou zástrčkou vybaveno, musí zásuvku připojit k elektrické síti kvalifikovaný elektrikář.

▶ Když je poškozený přívodní síťový kabel, musí být nahrazen speciálním kabelem typu CYSY (s PVC izolací), který je k dostání u servisní služby Miele.

▶ Při přerušení dodávky proudu během vakuování zůstane vakuum ve vakuové komoře a skleněný kryt nemusí jít otevřít. V žádném případě se nepokoušejte otevřít skleněný kryt násilím nebo pomocí nářadí. Po obnovení dodávky proudu budete moci skleněný kryt otevřít.

▶ Při instalačních a údržbářských pracích stejně jako při opravách musí být zásuvka úplně odpojená od elektrické sítě. Zajistíte to tím, že

- vypnete jistič elektrické instalace nebo
- úplně vyšroubujete šroubovací pojistku elektrické instalace nebo
- vytáhnete elektrickou zástrčku (je-li k dispozici) ze zásuvky. Při vytahování zástrčky netahejte za přívodní síťový kabel, nýbrž za zástrčku.

## Provozní zásady

▶ Nebezpečí popálení! Svařovací lišta se za provozu zahřívá na vysokou teplotu. Také svar vakuovacího sáčku je po svařování silně zahřátý. Bezprostředně po vakuování se svařovací lišty a svaru nedotýkejte.

▶ Nebezpečí požáru! V blízkosti zásuvky neuchovávejte snadno vznětlivé látky a materiály.

▶ Zatížitelnost teleskopických výjezdů je maximálně 15 kg. Když zásuvku přetížíte nebo se postavíte nebo posadíte na otevřenou zásuvku, výjezdy se poškodí.

▶ Poškození skleněného krytu může vést k implozi. Na skleněný kryt nestavte ani neodkládejte žádné předměty.
Dávejte pozor, aby se skleněný kryt nepoškodil padajícími předměty.

▶ Nepoužívejte zásuvku a skleněný kryt jako pracovní, řezací nebo odkládací plochu.

▶ Vestavbu zásuvky proveďte tak, aby byl dostatek místa na úplné vytažení a otevření skleněného krytu. Jen tak můžete nahlédnout do vakuové komory a vyhnout se popálení stykem s horkou svařovací lištou a svarem.

▶ Při vakuování tekutin se již při nízkých teplotách tvoří bubliny a vzniká dojem varu tekutiny. Může vystupovat pára, která může vést k poruchám funkce zásuvky.
Z tohoto důvodu vakuujte potraviny (tekuté i pevné) jen chlazené. Pozorně pozorujte postup vakuování a sáček případně svařte předčasně.

▶ Když se dostanou tekutiny do sacího otvoru vývěvy a dovnitř zásuvky, může to vést k poškození vývěvy.

▶ Vakuování zavařovacích sklenic a sklenic se šroubovacím víčkem v uzavřené vakuové komoře:
Používejte jen sklenice a víčka v bezvadném stavu. Zachovejte vzdálenost nejméně 1 cm od skleněného krytu zásuvky.

▶ Vlhkost z jídel nebo nápojů může vést ke korozi. Nepoužívejte zásuvku k uchovávání jídel nebo nápojů.

▶ Hadice připojené k zásuvce nikdy nezavádějte do tělesných otvorů.

▶ Pokud je zásuvka vestavěná za nábytkovými dvířky, nikdy je nezavírejte, když je zásuvka v provozu. Za zavřenými dvířky se hromadí teplo a vlhkost. Tím se může poškodit zásuvka, skříň pro vestavbu a podlaha. Nábytková dvířka zavřete až po úplném vychladnutí svařovací lišty a zásuvky.

## Čištění a ošetřování

▶ Pára z parního čisticího zařízení se může dostat k součástem pod napětím a vyvolat zkrat.
Na čištění zásuvky nikdy nepoužívejte parní čisticí zařízení.

# Váš příspěvek k ochraně životního prostředí

## Likvidace přepravního obalu

Obal chrání přístroj před poškozením během přepravy. Obalové materiály byly zvoleny s přihlédnutím k aspektům ochrany životního prostředí a k možnostem jejich likvidace, a jsou tedy recyklovatelné.

Vrácení obalů do materiálového cyklu šetří suroviny a snižuje množství odpadů. Váš specializovaný prodejce odebere obal zpět.

## Likvidace starého přístroje

Staré elektrické a elektronické přístroje obsahují často ještě cenné materiály. Obsahují ale také škodlivé látky, které byly zapotřebí pro jejich funkčnost a bezpečnost. V komunálním odpadu nebo při špatné manipulaci mohou poškozovat lidské zdraví a životní prostředí. Svůj starý přístroj proto v žádném případě nedávejte do komunálního odpadu.

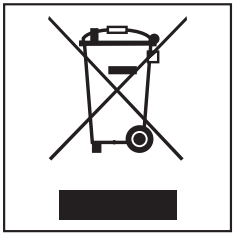

Pro likvidaci starých elektrických a elektronických přístrojů využijte sběrné místo zřízené k tomuto účelu v místě Vašeho bydliště. Případně se informujte u Vašeho prodejce.

Postarejte se prosím o to, aby byl Váš starý přístroj až do doby odvezení uložen mimo dosah dětí.

## Pohled na vakuovací zásuvku

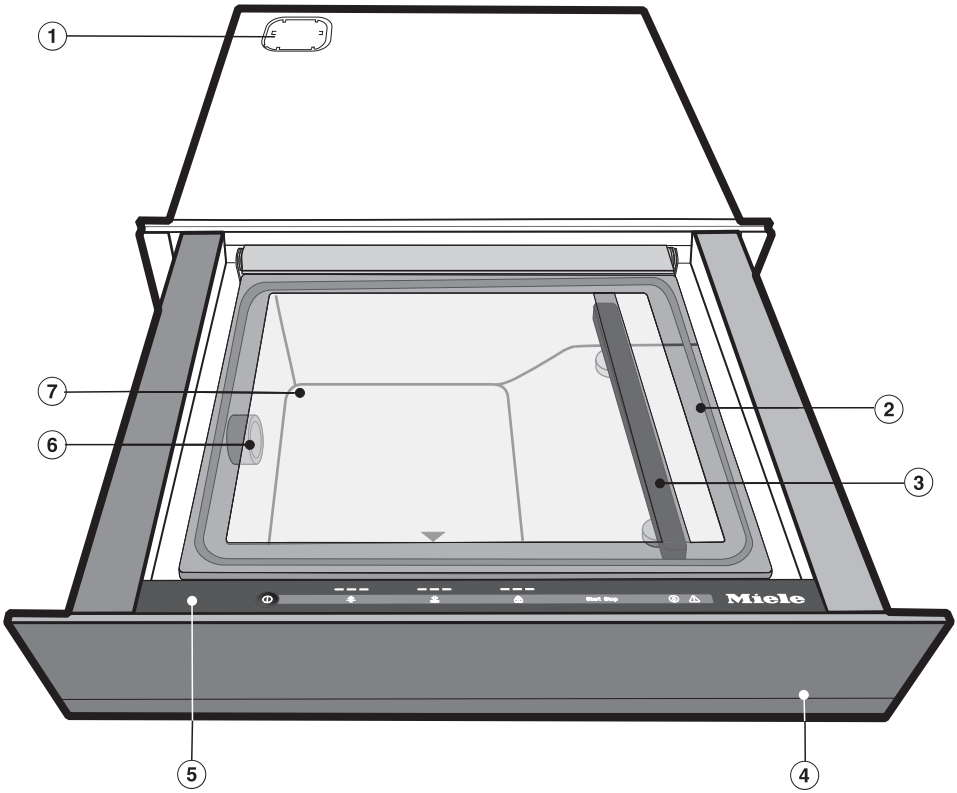


① kryt vzduchového filtru (viz kapitola "Vestavba")

② skleněný kryt s těsněním komory
Skleněný kryt se dá zavřít nejjednodušeji, když na něj zatlačíte v místě malého černého trojúhelníku.

③ svařovací lišta ve vakuové vaně a tlaková lišta na vnitřní straně skleněného krytu

④ mechanismus otvírání typu Push/Pull
Zásuvka se dá otevřít a zavřít mírným zatlačením na střed panelu.

⑤ ovládací panel

⑥ sací otvor vývěvy/přípojka vakuovacího adaptéru

⑦ vakuová vana

## Dodávané příslušenství

Podle potřeby si můžete doobjednat příslušenství, které se dodává s přístrojem, i příslušenství k dokoupení (viz kapitola "Příslušenství k dokoupení").

Dodané vakuovací sáčky nejsou vhodné pro použití v tlakové parní troubě!

**Vakuovací sáček VB 1828**

50 sáčků pro ukládání a vaření sous-vide tekutých a pevných potravin
180 x 280 mm (š x v)

**Vakuovací sáček VB 2435**

50 sáčků pro ukládání a vaření sous-vide tekutých a pevných potravin
240 x 350 mm (š x v)

**Vakuovací adaptér**

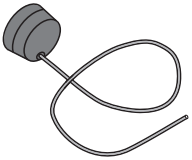

1 adaptér pro vakuování externích obalů

## Senzorová tlačítka

Senzorová tlačítka reagují na dotyk prstu. Každý dotyk je potvrzen tónem tlačítka.

| senzorové tlačítko | funkce |
|---|---|
| ⏻ | zapnutí a vypnutí |
| ⇧ | nastavení stupně vakua |
| ⇩ | nastavení stupně svaření / předčasné ukončení vakuování |
| | nastavení stupně vakua pro externí obaly |
| Start | spuštění vakuování pro externí obaly |
| Stop | storno vakuování/svařování / storno vysoušení |
| | provedení vysoušení<br>Upozornění: Toto senzorové tlačítko svítí jen tehdy, když by se mělo nebo musí provést vysoušení (viz kapitola "Čištění a ošetřování – Provedení vysoušení"). |

## Zobrazovací prvky

| zobrazení | popis |
|---|---|
| ■■□ | pruh segmentů stupeň vakua/svaření |
| ⚠ | varování (viz kapitola "Co udělat, když . . ") |

- Přilepte typový štítek, který je součástí dokumentace dodané s Vaším přístrojem, na místo k tomu určené v kapitole "Servisní služba, typový štítek, záruka".
- Odstraňte ochranné fólie a reklamní nálepky (pokud jsou k dispozici), které mohou být na přístroji umístěny.

Nálepky s bezpečnostními pokyny a pokyny pro vestavbu stejně jako typový štítek se nesmí odstraňovat!

## První čištění zásuvky

- Vyjměte ze zásuvky veškeré příslušenství.

⚠ Nepoškoďte skleněný kryt a těsnění komory!
Na čištění nepoužívejte drhnoucí nebo kyselinu obsahující čisticí prostředky nebo ostré, špičaté předměty.

- Vyčistěte zásuvku uvnitř a zvenku čistou houbovou utěrkou, prostředkem na ruční mytí a trochou teplé vody nebo čistou, vlhkou utěrkou z mikrovlákna.
- Povrchy pak osušte měkkou utěrkou.

## Důležité informace k používání

- Vakuujte výhradně potraviny.
- Používejte jen čerstvé a bezvadné potraviny.
- Dbejte na hygienické podmínky a dodržení chladicího řetězce.
- Vakuujte potraviny jen ve vhodných vakuovacích sáčcích, zavařovacích sklenicích a sklenicích s šroubovacím víčkem nebo proti vakuu odolných obalech.

Doporučujeme Vám používat k vakuování dodané vakuovací sáčky (viz též kapitola "Příslušenství k dokoupení"). Jsou odolné proti chladu a stálé za varu a tím zvláště vhodné pro skladování v chladničce nebo mrazničce a vaření sous-vide pevných a tekutých potravin.

- Vakuujte jen ochlazené potraviny.
- Také předvařené nebo předpečené potraviny nechte před vakuováním vychladnout nejméně na pokojovou teplotu (asi 20 °C).
  Potraviny, které se obvykle neskladují v chladničce, např. sušené těstoviny nebo müsli, můžete rovněž vakuovat při pokojové teplotě.
- Když potraviny opláchnete studenou vodou, před vakuováním je osušte, aby se ve vakuovacím sáčku nebo obalu nenahromadila voda.
- Vakuujte jen sáčky o velikosti maximálně 250 x 350 mm (svařovací sáčky) nebo 240 x 350 mm (svařovací rukáv).
- Kdybyste chtěli potraviny po vakuování vařit způsobem sous-vide, používejte jen vakuovací sáčky stálé za varu.
- Velikost sáčku zvolte tak, aby odpovídala velikosti potraviny. Když je vakuovací sáček příliš velký, může v něm zůstat příliš mnoho vzduchu. Sáček můžete také přistřihnout podle velikosti vakuované potraviny.
- Pokud chcete vakuovat více potravin v jednom sáčku, uložte do něho potraviny rovnoměrně vedle sebe.
- Vakuovací sáček plňte pevnými potravinami maximálně ze $^{2}/_{3}$, tekutinami maximálně z $^{1}/_{3}$.
- Pro získání bezvadného svaru dbejte na to, aby byl okraj sáčku v oblasti svaru suchý a nezamaštěný.
- Umístěte otevřený okraj sáčku rovnoběžně se svařovací lištou tak, aby vyčníval asi 2 cm za svařovací lištu.
- Každý vakuovací sáček použijte jen jednou.
- Potraviny vhodné pro chlazení skladujte po vakuování v chladničce nebo je zmrazte.

Zavařovací sklenice a sklenice s šroubovacím víčkem vakuujte jen v uzavřené vakuové komoře!

- Dbejte stále na bezvadný stav sklenic a víček.
- Sklenice nesmí být vyšší než 8 cm, aby byla zaručena vzdálenost nejméně 1 cm od skleněného krytu zá-

suvky. Před vakuováním zajistěte, aby byla dodržena minimální vzdálenost.

## Tipy

- Tekutiny před vakuováním zmrazte. Tak budete moci naplnit vakuovací sáček až ze $^{2}/_{3}$.
- Pro plnění ohněte okraje vakuovacího sáčku ven. Tak získáte čistý a bezvadný svar.
- Abyste zabránili sklouznutí malých sáčků do vakuové vany, můžete pro vakuování položit pod vanu prkýnko.
- Pokud si nejste jistí, zda se potraviny, například bobuloviny nebo chipsy, při vakuování v sáčku nezdeformují, začněte s nejnižším stupněm vakua.
- Jestliže je svařovací lišta po několika vakuováních již zahřátá, můžete zvolit nejbližší nižší stupeň svařování.

## Používání stupňů vakua

Pro vakuování jsou k dispozici 3 stupně.

Čím vyšší stupeň vakua zvolíte, tím vyšší bude vakuum.

| stupeň vakua | účel použití |
|---|---|
| ■□□ | Balení, porcování a skladování<br>Vhodné pro<br>– potraviny velmi citlivé na tlak, např. salát, bobuloviny,<br>– již otevřené zavařovací sklenice a sklenice s šroubovacím víčkem, např. sklenice na marmeládu nebo pesto,<br>– externí obaly, např. vakuovací sadu firmy caso®. |
| ■■□ | Marinování, louhování, vaření sous-vide a zmrazování<br>Vhodné pro<br>– potraviny citlivé na tlak, např. jemné rybí filety,<br>– omáčky a potraviny s přidaným větším množstvím tekutiny (≥ 50 g), např. ragú, kari,<br>– již otevřené zavařovací sklenice a sklenice s šroubovacím víčkem, např. sklenice na marmeládu nebo pesto. |
| ■■■ | Vaření sous-vide, zmrazování a udržování zásoby<br>Vhodné pro<br>– maso a pevné potraviny, např. brambory, mrkev,<br>– tvrdý sýr (udržování zásoby),<br>– potraviny s přidaným malým množstvím tekutiny (≤ 50 g), např. bylinkové oleje. |

## Použití stupňů svaření

Pro svařování vakuovacích sáčků jsou k dispozici 3 stupně.

Čím vyšší stupeň svaření zvolíte, tím déle svařování trvá. S delší dobou svařování se také zvyšuje pevnost svaru.

K uskladnění a k vaření sous-vide potravin doporučujeme používat stupeň svaření 2 nebo 3.

⚠ Nebezpečí úrazu!
Poškození skleněného krytu může vést k implozi.
Když je poškozený skleněný kryt, zásuvku v žádném případě neuvádějte do provozu.
Nepoužívejte skleněný kryt jako pracovní, řezací nebo odkládací plochu.

Na senzorových tlačítkách na ovládacím panelu nesmí být nečistoty a tekutiny. Tlačítka jinak nebudou reagovat nebo dojde k neúmyslnému spínání.

⚠ Zabraňte poškození zásuvky!
Když se během vakuování dostanou tekutiny do sacího otvoru vývěvy, může to vést k jejímu poškození.
Vakuovací sáček plňte tekutinami maximálně z $^1/_3$.

## Vakuování a svařování sáčků

- Naplňte vakuovací sáček.
- Otevřete zásuvku a skleněný kryt.
- Položte vakuovací sáček do vakuové vany tak, aby otevřený okraj sáčku ležel na svařovací liště. Dbejte na to, aby okraj sáčku ležel uprostřed lišty a nebyly na něm záhyby.
- Zapněte zásuvku senzorovým tlačítkem ⏻.

Svítí senzorová tlačítka ⇧ a ⇩.

- Stiskněte senzorové tlačítko ⇧ tolikrát, až bude svítit segment požadovaného stupně vakua.
- Stiskněte senzorové tlačítko ⇩ tolikrát, až bude svítit segment požadovaného stupně svaření.
- Zavřete skleněný kryt a lehce ho přitlačte.

Vakuování začíná.

Následující jevy během vakuování jsou normální a nepoukazují na chybnou funkci nebo závadu přístroje:

– sáček se nafukuje,
– v tekutinách se tvoří bubliny, takže vzniká dojem varu.

Když během vakuování zpozorujete, že hrozí přetečení tekutin, můžete postup ukončit a sáček předčasně svařit (viz kapitola "Předčasné ukončení vakuování").

**Po vakuování**

zazní akustický signál konce.

- Otevřete skleněný kryt.

⚠ Nebezpečí popálení!
Svařovací lišta a svar jsou horké.
Svařovací lišty a svaru se nedotýkejte bezprostředně po vakuování.

- Vyjměte vakuovací sáček z vakuové vany.

Než zahájíte další vakuování, zkontrolujte, zda je čistá a suchá vakuová komora a svařovací lišta.
Odstraňte případně znečištění a zbytkové tekutiny.

**Předčasné ukončení vakuování**

Vakuování můžete ukončit a vakuovací sáček předčasně svařit.

- Stiskněte senzorové tlačítko ⏻.

Vakuování se ukončí. Po několika sekundách se sáček svaří.

Předčasné svaření vakuového sáčku je možné až poté, co je dosaženo určité úrovně podtlaku (vakua) ve vakuové komoře. Pokud potřebné úrovně podtlaku není ještě dosaženo, musíte znovu stisknout senzorové tlačítko ⏻. Z technických důvodů několik sekund trvá, než se sáček svaří.

⚠ Nebezpečí úrazu!
Poškození a praskliny ve sklenici nebo skleněném šroubovacím víčku mohou vést k implozi.
Vakuujte jen sklenice a víčka v bezvadném stavu.
Vakuujte sklenice jen na stupeň vakua 1 nebo 2.

⚠ Zabraňte poškození zásuvky!
Dodržujte vzdálenost nejméně 1 cm od skleněného krytu zásuvky. Před vakuováním zajistěte, aby byla dodržena minimální vzdálenost.

## Vakuování zavařovacích sklenic a sklenic s šroubovacím víčkem

- Uzavřete sklenici příslušným víčkem a pryžovým těsněním nebo šroubovacím víčkem.
- Otevřete zásuvku a skleněný kryt.
- Postavte sklenici do vakuové vany. Dbejte na stanovenou minimální vzdálenost od skleněného krytu zásuvky.
- Zapněte zásuvku senzorovým tlačítkem ⏻.

Svítí senzorová tlačítka ⇧ a ⇩.

- Stiskněte senzorové tlačítko ⇧ tolikrát, až bude svítit segment stupně vakua 1 nebo 2.
- Stiskněte senzorové tlačítko ⇩ tolikrát, až bude svítit segment stupně svaření 1.
- Zavřete skleněný kryt a lehce ho přitlačte.

Vakuování začíná.

**Po vakuování**

zazní akustický signál konce.

■ Otevřete skleněný kryt.

⚠ Nebezpečí popálení!
Svařovací lišta je horká.
Svařovací lišty se nedotýkejte bezprostředně po vakuování.

■ Vyjměte sklenici z vakuové vany.

Než zahájíte další vakuování, zkontrolujte, zda je čistá a suchá vakuová komora.
Odstraňte případně znečištění a zbytkové tekutiny.

⚠ Nebezpečí úrazu!
Externí obaly ze skla mohou při vakuování implodovat.
Vakuujte jen proti vakuu odolné obaly z plastu nebo nerez oceli.

K vakuování externích obalů doporučujeme používat vakuovací sadu firmy caso®. Tyto obaly je možné připojit k zásuvce pomocí dodaného vakuovacího adaptéru.
Vakuujte obaly vakuovací sady jen na stupeň vakua 1 pro externí obaly.

## Vakuování externích obalů

Následující návod popisuje vakuování obalu z vakuovací sady firmy caso®.

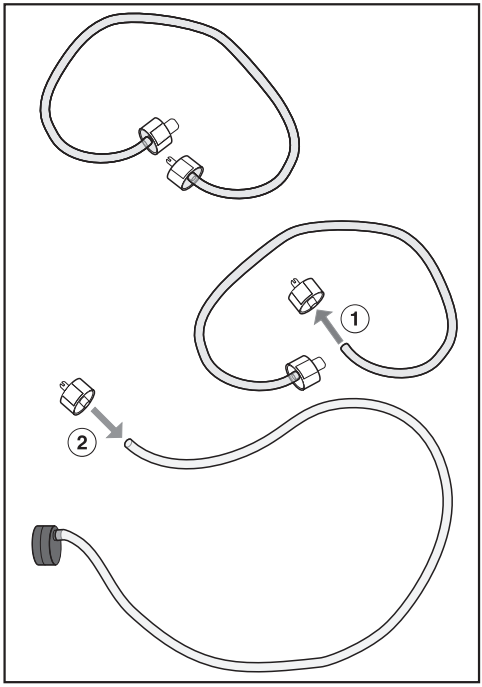


- Příprava vakuovacího adaptéru:
  Ze spojovací hadice sady stáhněte připojovací zástrčku pro víčko obalu (malý průměr) ①.
- Nasaďte připojovací zástrčku na konec hadice vakuovacího adaptéru ②. V zájmu bezpečného upevnění dbejte na to, aby byl konec hadice nasunutý nejméně 0,5 cm za otvor připojovací zástrčky.

- Naplňte obal maximálně 3 cm pod okraj.
- Položte víčko na obal a přitlačte je.
- Otevřete zásuvku a skleněný kryt.

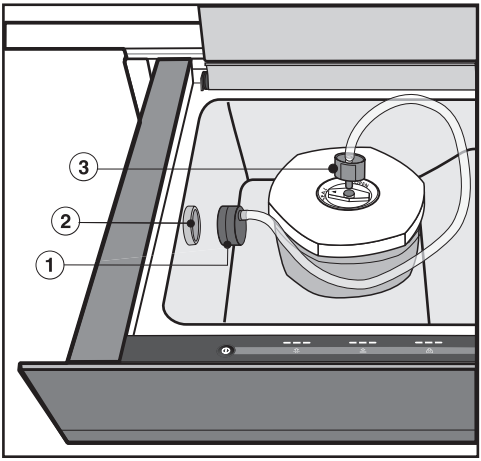


- Nasaďte vakuovací adaptér ① na sací otvor vývěvy ②.
- Nasaďte připojovací zástrčku ③ na víčko obalu. Dbejte na to, aby byl otočný uzávěr víčka nastavený na "seal" (zavřeno).
- Zapněte zásuvku senzorovým tlačítkem ⏻.

Svítí senzorová tlačítka ⇧ a ⇩.

- Stiskněte senzorové tlačítko ⇧.

Zhasnou senzorová tlačítka ⇧ a ⇩. Senzorová tlačítka ⇧ a Start svítí.

- Stiskněte senzorové tlačítko ⇧ tolikrát, až bude svítit segment stupně vakua 1.
- Stiskněte senzorové tlačítko Start.

Vakuování začíná.

Během celého vakuování nechte otevřený skleněný kryt zásuvky.

**Po vakuování**

zazní akustický signál konce.

- Vytáhněte připojovací zástrčku z víčka obalu. Dbejte na to, aby byl otočný uzávěr víčka nadále nastavený na "seal" (zavřeno).
- Odejměte vakuovací adaptér ze sacího otvoru vývěvy.

Než zahájíte další vakuování, zkontrolujte, zda je čistý a suchý vakuovací adaptér včetně hadice a vakuová komora.

Odstraňte případně znečištění a zbytkové tekutiny.

## Po použití

- Vypněte zásuvku senzorovým tlačítkem ⏻.
- Vyčistěte a usušte zásuvku a případně příslušenství podle popisu v kapitole "Čištění a ošetřování".
- Skleněný kryt zavřete poté, co bude úplně suchá vakuová komora.
- Zavřete zásuvku.

Při příštím zapnutí bude automaticky nastavený naposledy zvolený stupeň vakua i stupeň svaření a budou se zobrazovat na ovládacím panelu.

## Stornování vakuování

Vakuování můžete kdykoli ukončit, například když během procesu zjistíte, že není správně umístěný okraj sáčku.

Uvědomte si, že když stornujete vakuování sáčku, sáček se již nesvaří.

- Stiskněte senzorové tlačítko Stop.

⚠ Nebezpečí úrazu!
Pára z parního čisticího zařízení se může dostat k součástem pod napětím a vyvolat zkrat.

Na čištění zásuvky nikdy nepoužívejte parní čisticí zařízení.

Když použijete nevhodné čisticí prostředky, mohou se všechny povrchy zabarvit nebo změnit. Na čištění používejte výhradně běžné mycí prostředky pro domácnost.

Všechny povrchy jsou choulostivé na poškrábání. U skleněných ploch mohou vést škrábance případně k rozbití.

Odstraňte ihned zbytky čisticích prostředků.

Před čištěním nechte vychladnout svařovací lištu.

- Pro čištění zásuvku vypněte.
- Vyčistěte a osušte zásuvku a příslušenství po každém použití.
- Skleněný kryt zavřete poté, co bude úplně suchá vakuová komora.

## Nevhodné čisticí prostředky

Abyste nepoškodili povrchy, vyhýbejte se při čištění těmto prostředkům:

– čisticí prostředky obsahující sodu, čpavek, kyseliny nebo chloridy,

– čisticí prostředky rozpouštějící vodní kámen,

– drhnoucí čisticí prostředky, např. prášek na drhnutí, tekutý písek, odírací houbičky,

– čisticí prostředky obsahující rozpouštědla,

– čisticí prostředky na nerez ocel (výjimka: čisticí prostředek Miele na sklokeramiku a nerez ocel),

– čisticí prostředky na myčky nádobí,

– spreje na pečicí trouby,

– tvrdé odírací houbičky a kartáče, např. houbičky na hrnce,

– ostré kovové škrabky.

## Čištění čelní stěny zásuvky a skleněného krytu

- Odstraňte znečištění a otisky prstů běžným domácím čisticím prostředkem na sklo nebo čistou, vlhkou utěrkou z mikrovlákna.
- Povrchy pak osušte měkkou utěrkou.

## Čištění vakuové vany a svařovací lišty

⚠ Zabraňte poškození zásuvky!
Když se dostanou tekutiny do sacího otvoru vývěvy, může to vést k poškození vývěvy.
Dávejte pozor, aby se nedostala voda do sacího otvoru vývěvy.

**Tip:** Pro snadnější čištění vývěvy a svařovací lišty můžete odejmout svařovací lištu směrem nahoru.

- Odstraňte malá znečištění čistou houbovou utěrkou, prostředkem na ruční mytí a trochou teplé vody nebo čistou, vlhkou utěrkou z mikrovlákna.

Při silnějším znečištění nebo zabarvení vakuové vany Vám doporučujeme čisticí prostředek Miele na sklokeramiku a nerez ocel (viz kapitola "Příslušenství k dokoupení").

- Po každém čištění otírejte malým množstvím čisté vody, dokud nebudou odstraněné všechny zbytky čisticích prostředků.
- Povrchy pak osušte měkkou utěrkou.

## Čištění vakuovacího adaptéru

- Vyčistěte vakuovací adaptér čistou houbovou utěrkou, prostředkem na ruční mytí a teplou vodou nebo čistou, vlhkou utěrkou z mikrovlákna.
- Potom vakuovací adaptér osušte utěrkou.
- Vakuovací adaptér znovu používejte, až bude úplně suchý.

## Provedení vysoušení

Vakuováním potravin se dostává vlhkost do olejového okruhu vývěvy. Abyste vlhkost opět odstranili, je po určité době provozu nutné vysoušení.

Když by se mělo provést sušení, svítí senzorové tlačítko ⓪ na ovládacím panelu zásuvky. Po prvním rozsvícení tohoto tlačítka je možných ještě 10 dalších vysoušení. Pak bude senzorové tlačítko ⓪ svítit červeně a vysoušení se musí provést. Od tohoto okamžiku je zásuvka zablokovaná pro každé další používání.

Doporučujeme provést vysoušení před zablokováním zásuvky.

Celé vysoušení trvá maximálně 20 minut.

Pro vysoušení nesmí být v zásuvce žádné předměty a zbytkové tekutiny. Případně vyčistěte a vysušte vakuovou komoru.

- Stiskněte senzorové tlačítko ⓪.
- Zavřete skleněný kryt.

Zahájí se vysoušení. Během celé doby trvání bliká žlutě senzorové tlačítko ⓪.

Vysoušení můžete stornovat senzorovým tlačítkem Stop. Když vysoušení takto ukončíte, musíte je zopakovat po uplynutí zbývajících vakuování nebo při příštím zapnutí zásuvky.

Po skončení vysoušení zhasne senzorové tlačítko ⓪. Zásuvku můžete používat jako obvykle.

Většinu problémů, které se vyskytují v běžném provozu, můžete vyřešit sami. Má Vám při tom pomoci následující přehled.
Pokud příčinu problému nenajdete nebo nedokážete odstranit sami, zavolejte servisní službu (viz obálka).

⚠ Nebezpečí úrazu! Neodborně provedenými instalačními a údržbářskými pracemi nebo opravami může být uživatel vystaven značným nebezpečím, za která Miele neodpovídá.
Instalační a údržbářské práce stejně jako opravy smí provádět jen kvalifikovaní pracovníci pověření společností Miele.
Nikdy sami neotvírejte plášť zásuvky.

| Problém | Příčina a odstranění |
|---|---|
| **Zásuvka se nedá otevřít.** | Nebyly odstraněny zajišťovací šrouby na zadní straně zásuvky.<br>■ Zavolejte servisní službu. |
| **Zásuvka se nedá zapnout.** | Není správně zasunutá síťová zástrčka.<br>■ Zasuňte síťovou zástrčku. |
| | Došlo k vypnutí jističe.<br>■ Aktivujte jistič (minimální jištění viz typový štítek). Pokud ani po opětovném zapnutí jističe nebo proudového chrániče příp. opětovném zašroubování pojistky nebude stále možné uvést zásuvku do provozu, zavolejte kvalifikovaného elektrikáře nebo servisní službu. |
| **Při uvádění zásuvky do provozu se ozvalo hlasité bouchnutí.** | Nebyla odstraněna přepravní pojistka a nebyl namontován vzduchový filtr.<br>■ Zavolejte servisní službu. |
| **Zásuvka se samočinně vypnula.** | Zásuvka se z důvodu úspory energie automaticky vypne, když po jejím zapnutí nebo po skončení vakuování do určité doby nenásleduje žádná další obsluha.<br>■ Zásuvku opět zapněte. |
| **Senzorová tlačítka nereagují, i když je několikrát stisknete.** | Na ovládacím panelu jsou předměty nebo znečištění případně tekutiny.<br>■ Odstraňte předměty anebo ovládací panel očistěte a osušte. |

# Co udělat, když ...?

| Problém | Příčina a odstranění |
|---|---|
| **Vakuování trvá déle než obvykle.** | Je silně zahřátý olej ve vývěvě.<br>■ Než zahájíte další vakuování, nechte zásuvku 1 hodinu vychladnout.<br>■ Když budete provádět několik vakuování po sobě, mezi jednotlivými vakuováními nejméně 2 minuty počkejte. Tak zabráníte tomu, aby se olej znovu silně zahřál. |
| **Vakuovací sáček se nesvaří, když ho chcete svařit předčasně.** | Ve vakuové komoře ještě nebylo dosaženo úrovně podtlaku (vakua) nutného k předčasnému svaření.<br>■ Stiskněte znovu příp. tolikrát senzorové tlačítko ⏚, dokud se vakuování neukončí a sáček nesvaří. |
| **Zhasla všechna senzorová tlačítka. Nedá se otevřít skleněný kryt.** | Během vakuování došlo k přerušení dodávky elektrického proudu. Ve vakuové komoře je ještě vakuum, takže nelze otevřít skleněný kryt.<br>V žádném případě se nepokoušejte otevřít skleněný kryt násilím nebo pomocí nářadí.<br>■ Po obnovení elektrického napájení můžete po inicializaci (rozsvícení všech senzorových tlačítek a zobrazovacích prvků) skleněný kryt otevřít.<br>■ Spusťte vakuování případně znovu. |
| **Po vakuování zůstane v sáčku příliš mnohou vzduchu.** | Stupeň vakua byl příliš nízký.<br>■ Spusťte vakuování znovu s novým vakuovacím sáčkem a vyšším stupněm vakua. |
| | Vakuovací sáček je pro vakuované jídlo příliš velký.<br>■ Použijte nový, menší vakuovací sáček nebo ustřihněte příliš velký sáček tak, aby odpovídal velikosti vakuovaného jídla.<br>■ Spusťte vakuování znovu, případně s vyšším stupněm vakua. |
| **Po několika vakuováních po sobě je svar provedený špatně nebo není v celé délce.** | Je přehřátá svařovací lišta.<br>■ Mezi jednotlivými vakuováními nejméně 2 minuty počkejte. Tak zabráníte tomu, aby se svařovací lišta znovu přehřála. |

| Problém | Příčina a odstranění |
|---|---|
| **Není svařený celý okraj sáčku.** | Okraj sáčku nebyl na svařovací liště uložený uprostřed nebo sklouzl.<br>■ Položte okraj sáčku na svařovací lištu doprostřed. Dbejte na to, aby byl okraj sáčku uložený rovnoběžně se svařovací lištou a asi o 2 cm ji přečníval. |
| | Vakuovací sáček je širší než 25 cm.<br>■ Použijte vakuovací sáček o šířce maximálně 25 cm. |
| **Svar nebyl dostatečně pevný a uvolnil se.** | Je znečištěný okraj sáčku (uvnitř nebo zvenku). Pro získání bezvadného svaru musí být okraj sáčku v oblasti svaru suchý a nezamaštěný.<br>■ Pro plnění ohněte okraje vakuovacího sáčku ven. Tak získáte čistý svar. |
| | Okraj sáčku na svařovací liště neležel bez záhybů.<br>■ Položte okraj sáčku na svařovací lištu bez záhybů. |
| | Byl příliš nízký stupeň svaření.<br>■ Spusťte vakuování případně znovu s novým vakuovacím sáčkem a vyšším stupněm svaření. |
| | Není rovnoměrně nasazené pogumování tlakové lišty.<br>■ Vyhlaďte pogumování. |
| | Je poškozená svařovací lišta anebo tlaková lišta.<br>■ K výměně zavolejte servisní službu. |
| **I přes bezvadný svar sáček neudrží vakuum.** | Vakuovací sáček byl poškozen špičatými předměty nebo předměty s ostrou hranou, například špičatými těstovinami nebo kostí.<br>■ Spusťte vakuování znovu s novým vakuovacím sáčkem, případně s nižším stupněm vakua.<br>■ Použijte pokud možno externí obal. |

# Co udělat, když ...?

| Problém | Příčina a odstranění |
|---|---|
| **Svar je na jednom nebo několika místech špatně svařený nebo není svařený v celé délce.** | Je znečištěná svařovací anebo tlaková lišta nebo jsou na svařovací liště zbytkové tekutiny.<br>■ Očistěte a osušte svařovací lištu anebo tlakovou lištu. |
| | Není rovnoměrně nasazené pogumování tlakové lišty.<br>■ Vyhlaďte pogumování. |
| | Je znečištěný okraj sáčku (uvnitř nebo zvenku). Pro získání bezvadného svaru musí být okraj sáčku v oblasti svaru suchý a nezamaštěný.<br>■ Pro plnění ohněte okraje vakuovacího sáčku ven. Tak získáte čistý svar. |
| | Okraj sáčku na svařovací liště neležel bez záhybů.<br>■ Položte okraj sáčku na svařovací lištu bez záhybů. |
| **Ačkoli bylo provedeno vysoušení, svítí senzorové tlačítko ⓪. Zásuvku nelze používat.** | Provedené vysoušení nestačilo na odstranění veškeré vlhkosti z olejového okruhu vývěvy.<br>Používání zásuvky je 1 hodinu zablokované.<br>■ Po 1 hodině čekání proveďte další vysoušení (viz kapitola "Čištění a ošetřování – Provedení vysoušení"). Dbejte na to, aby ve vakuové komoře nebyly zbytkové tekutiny. |
| **Žlutě svítí senzorové tlačítko ⓪. Vakuum je menší než obvykle.** | Vakuováním potravin se dostává vlhkost do olejového okruhu vývěvy. To může vést ke sníženým výkonům stupňů vakua.<br>■ Proveďte vysoušení (viz kapitola "Čištění a ošetřování – Provedení vysoušení"). |
| **Červeně svítí senzorové tlačítko ⓪. Nelze spustit vakuování.** | Vakuováním potravin se dostává vlhkost do olejového okruhu vývěvy. Když červeně svítí senzorové tlačítko ⓪, je zásuvka zablokovaná pro každé další použití.<br>■ Proveďte vysoušení (viz kapitola "Čištění a ošetřování – Provedení vysoušení"). |

| Problém | Příčina a odstranění |
|---|---|
| **Na skleněném krytu a v zásuvce je vrstvička oleje.** | Je silně zahřátý olej ve vývěvě.<br>■ Než zahájíte další vakuování, vyčistěte zásuvku a nechte ji 1 hodinu vychladnout.<br>■ Když budete provádět několik vakuování po sobě, mezi jednotlivými vakuováními nejméně 2 minuty počkejte. Tak zabráníte tomu, aby se olej znovu silně zahřál.<br>■ Pokud problém přetrvává, zavolejte servisní službu. |
| **Vakuování se po 2 minutách ukončí. Zazní akustický signál a červeně svítí symbol ⚠.** | Nebylo možné dosáhnout konečného vakua.<br>■ Zásuvku vypněte a opět zapněte.<br>■ Spusťte vakuování znovu, případně s nižším stupněm vakua. |
| | Po intenzivním používání zásuvky je silně zahřátý olej ve vývěvě.<br>■ Než zahájíte další vakuování, nechte zásuvku 1 hodinu vychladnout.<br>■ Když budete provádět několik vakuování po sobě, mezi jednotlivými vakuováními nejméně 2 minuty počkejte. Tak zabráníte tomu, aby se olej znovu silně zahřál. |
| **Vakuování se po 5 sekundách ukončí. Zazní akustický signál a červeně svítí symbol ⚠.** | Skleněný kryt není uložený rovnoměrně. V oblasti dosedání těsnění komory jsou předměty jako např. okraj sáčku nebo znečištění.<br>■ Odstraňte předměty nebo znečištění.<br>■ Zavřete skleněný kryt a na 5 sekund ho lehce ho přitlačte. |
| | Není správně usazené těsnění komory.<br>■ Přitlačte těsnění komory opět tak, aby bylo všude rovnoměrně usazené. |
| | Je poškozené těsnění komory, jsou v něm například trhliny.<br>■ K výměně zavolejte servisní službu. |

# Příslušenství k dokoupení

Miele nabízí široký sortiment příslušenství Miele vhodných pro Vaše přístroje a čisticí a ošetřovací produkty.

Tyto produkty si můžete úplně snadno objednat v internetové prodejně Miele: www.miele-shop.de

Tyto produkty obdržíte také prostřednictvím servisní služby Miele (viz konec tohoto návodu k obsluze) a u svého specializovaného prodejce Miele.

## Vakuovací sáčky

**VB 1828 (50 kusů)**

Pro ukládání a vaření sous-vide tekutých a pevných potravin
180 x 280 mm (š x v)

**VB 2435 (50 kusů)**

Pro ukládání a vaření sous-vide tekutých a pevných potravin
240 x 350 mm (š x v)

## Čisticí a ošetřovací prostředky

**Utěrka z mikrovlákna**

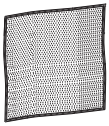

Na odstranění otisků prstů a mírných znečištění

**Čisticí prostředek na sklokeramiku a nerez ocel (250 ml)**

Na odstraňování silnějších znečištění a zabarvení vakuové vany

⚠ Neodborná vestavba může vést k poranění osob a věcným škodám!

▶ Připojovací údaje (frekvence a napětí) uvedené na typovém štítku zásuvky musí bezpodmínečně souhlasit s odpovídajícími parametry elektrické sítě, aby se zásuvka nepoškodila.
Před připojením tyto údaje porovnejte. V případě pochybností se zeptejte kvalifikovaného elektrikáře.

▶ Elektrická zásuvka musí být po vestavbě zásuvky snadno přístupná.

▶ Zásuvka se smí vestavět výhradně v kombinaci s přístroji, které uvádí Miele. Při kombinaci s jinými přístroji zaniká záruční nárok, protože již neexistuje jistota řádného provozu.

▶ Dno, na kterém budou zásuvka a druhý přístroj kombinace instalovány, musí být pevně zabudované. Musí být zajištěna nosnost pro oba přístroje.

▶ Při vestavbě druhého přístroje kombinace bezpodmínečně respektujte informace v příslušném návodu k obsluze a montáži.

▶ Zásuvka musí být vestavěna tak, aby

- bylo možné nahlédnout do vakuové komory. Jen tak je možné vyhnout se opaření a popálení dotykem horké svařovací lišty nebo svaru.
- byl dostatek místa na úplné vytažení zásuvky a otevření skleněného krytu.

Při montáži zásuvky v kombinaci s jiným přístrojem se druhý přístroj kombinace postaví bez dalšího vloženého dna na zásuvku.

Všechny rozměry jsou uvedeny v mm.

## Vestavba do spodní skříně

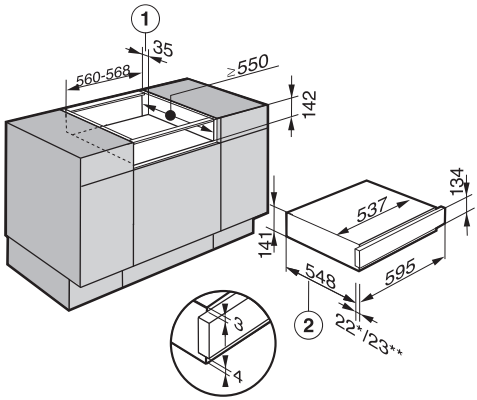


① výřez pro ventilaci

② rozměr pro vestavbu s připojovací síťovou zástrčkou
přívodní síťový kabel,
délka = 2200 mm

## Vestavba do horní skříně

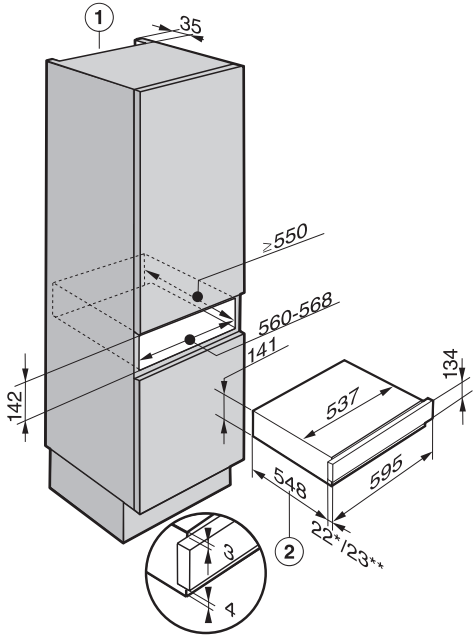


① výřez pro ventilaci

② rozměr pro vestavbu s připojovací síťovou zástrčkou
přívodní síťový kabel,
délka = 2200 mm

# Rozměry pro vestavbu

## EVS s H 2xxx B(P) / H 6xxx B(P)

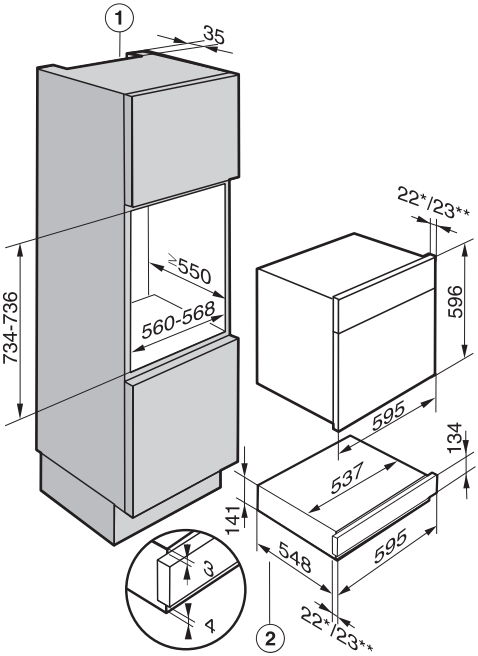


① výřez pro ventilaci při kombinaci s pyrolytickou pečicí troubou

② rozměr pro vestavbu s připojovací síťovou zástrčkou přívodní síťový kabel, délka = 2200 mm

* prosklená čelní stěna / ** kovová čelní stěna

## EVS s H 6xxx BM(BP) / M 61xx / M 62xx

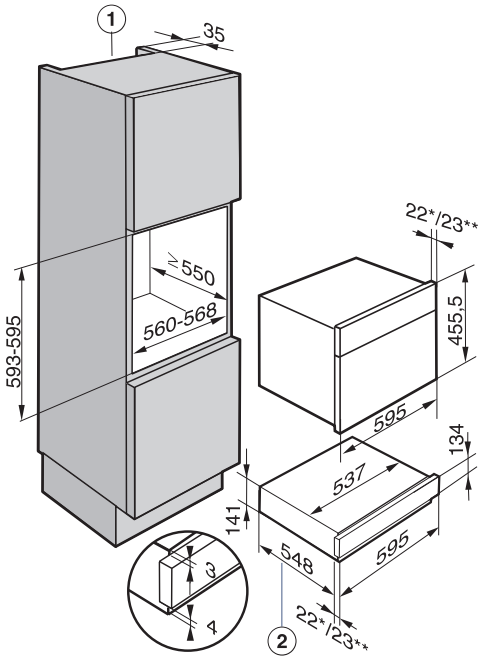


① výřez pro ventilaci při kombinaci s pyrolytickou pečicí troubou

② rozměr pro vestavbu s připojovací síťovou zástrčkou přívodní síťový kabel, délka = 2200 mm

* prosklená čelní stěna / ** kovová čelní stěna

## EVS s DGM 6800

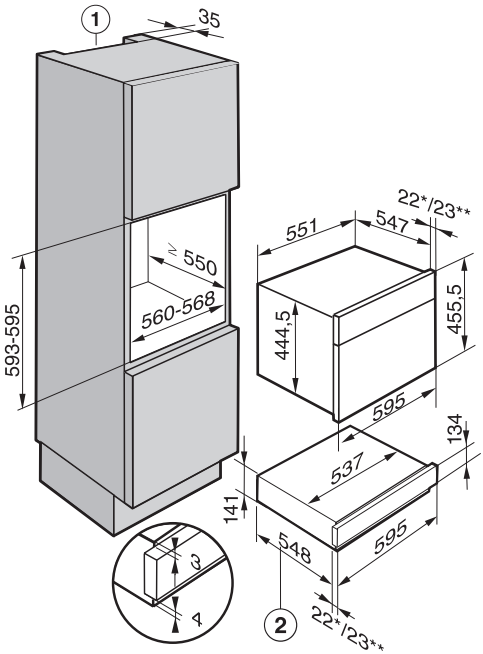


① výřez pro ventilaci při kombinaci s parní troubou s mikrovlnou

② rozměr pro vestavbu s připojovací síťovou zástrčkou přívodní síťový kabel, délka = 2200 mm

* prosklená čelní stěna / ** kovová čelní stěna

## EVS s DG 6x00 / DG 6x0x

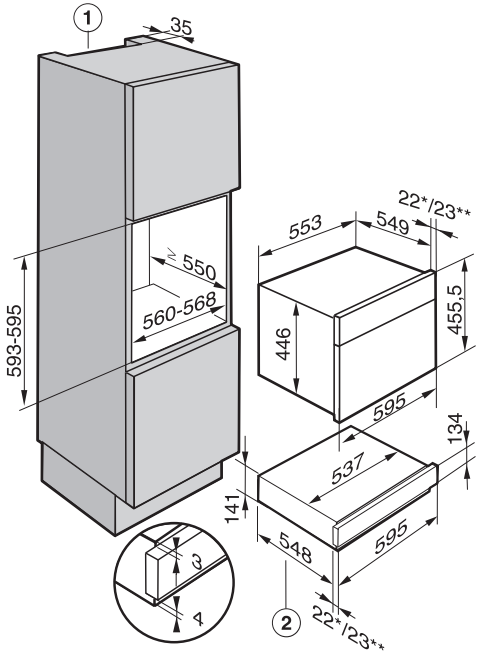


① výřez pro ventilaci při kombinaci s parní troubou

② rozměr pro vestavbu s připojovací síťovou zástrčkou přívodní síťový kabel, délka = 2200 mm

* prosklená čelní stěna / ** kovová čelní stěna

# Rozměry pro vestavbu

## EVS s DGC 6300 / DGC 6400

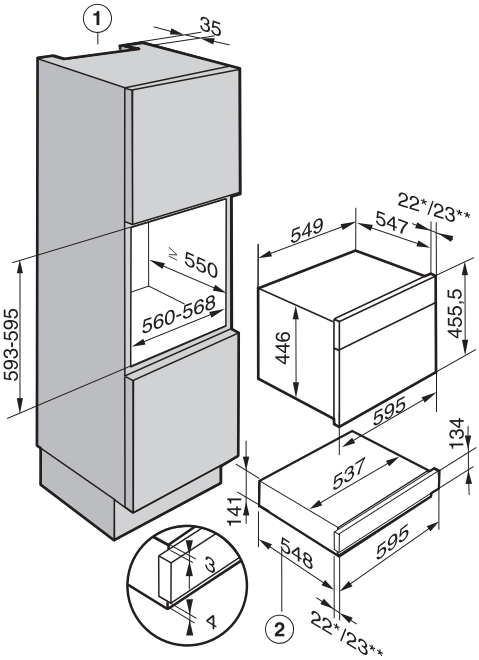


① výřez pro ventilaci při kombinaci s parní troubou s pečicí troubou

② rozměr pro vestavbu s připojovací síťovou zástrčkou přívodní síťový kabel, délka = 2200 mm

* prosklená čelní stěna / ** kovová čelní stěna

## EVS s DGC 6500 / DGC 6600 / DGC 680x

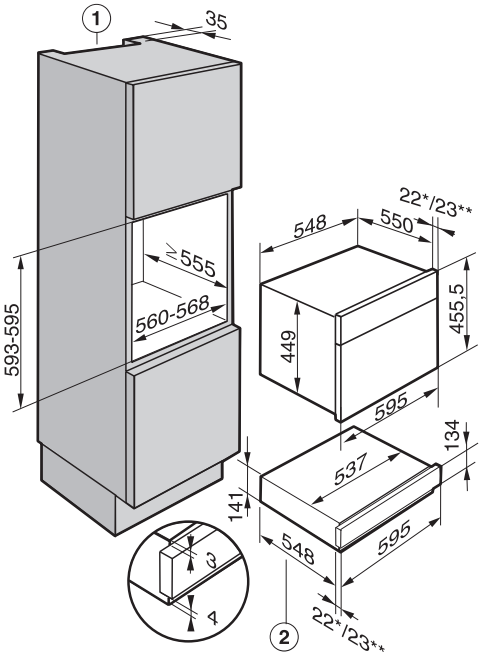


① výřez pro ventilaci při kombinaci s parní troubou s pečicí troubou

② rozměr pro vestavbu s připojovací síťovou zástrčkou přívodní síťový kabel, délka = 2200 mm

* prosklená čelní stěna / ** kovová čelní stěna

Pro DGC 6805 jsou nutné výřezy pro přívodní a vypouštěcí hadici (viz montážní návod DGC 6805).

## EVS s DGC 6660 / DGC 686x

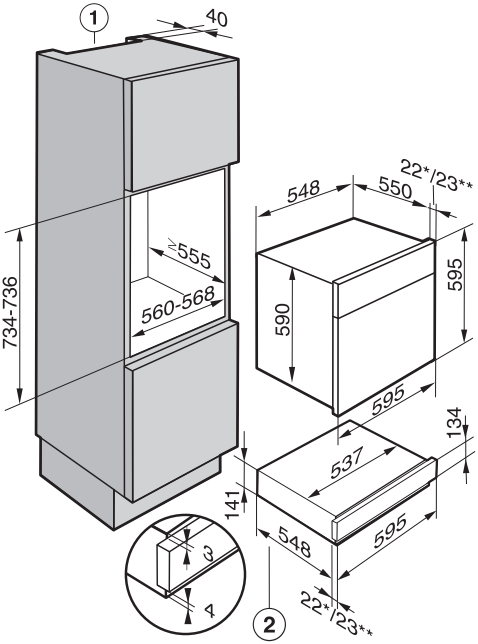


① výřez pro ventilaci v kombinaci s parní troubou s pečicí troubou

② rozměr pro vestavbu s připojovací síťovou zástrčkou přívodní síťový kabel, délka = 2200 mm

* prosklená čelní stěna / ** kovová čelní stěna

Pro DGC 6865 jsou nutné výřezy pro přívodní a vypouštěcí hadici (viz montážní návod DGC 6865).

## EVS s DGD 4635 / DGD 6xx5

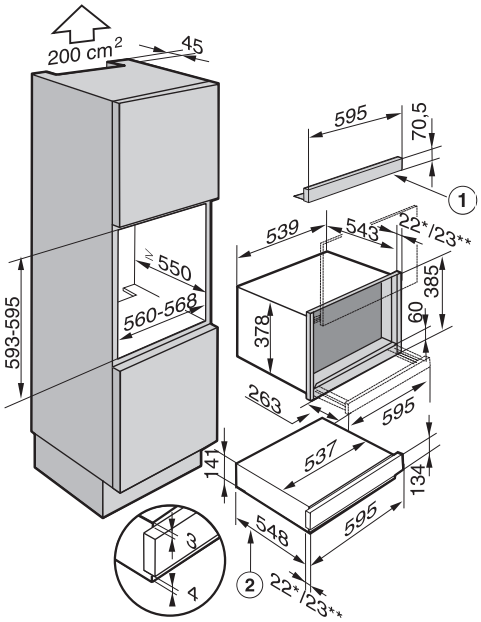


① vyrovnávací panel AB 45-7 (příslušenství k dokoupení)

② rozměr pro vestavbu s připojovací síťovou zástrčkou přívodní síťový kabel, délka = 2200 mm

* prosklená čelní stěna / ** kovová čelní stěna

Pro tlakovou parní troubu jsou nutné výřezy pro přívodní a vypouštěcí hadici (viz montážní návod tlakové parní trouby).

# Rozměry pro vestavbu

## EVS s CVA 6401 / CVA 68xx

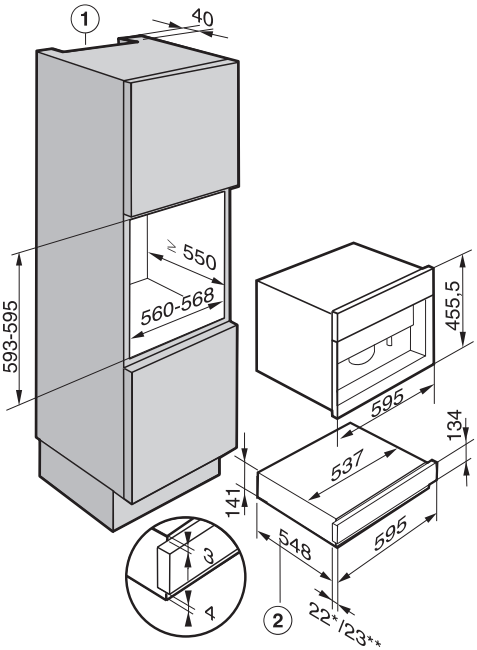


① výřez pro ventilaci při kombinaci s kávovarem

② rozměr pro vestavbu s připojovací síťovou zástrčkou
přívodní síťový kabel,
délka = 2200 mm

* prosklená čelní stěna / ** kovová čelní stěna

⚠ Zabraňte poškození zásuvky!
V zásuvce je zabudovaná olejová vývěva.
Aby olej nevytekl, zásuvku nenaklánějte a nestavte ji na výšku.

## Příprava zásuvky

Pro zajištění bezpečné přepravy je vývěva opatřena přepravní pojistkou, která musí být před montáží zásuvky odstraněna. Místo přepravní pojistky se namontuje dodaný vzduchový filtr.
Na zadní straně zásuvky jsou navíc 2 zajišťovací šrouby, které brání neúmyslnému otevření zásuvky během přepravy a při vyjímání z obalu.

⚠ Pozor!
**Před** montáží zásuvky bezpodmínečně namontujte vzduchový filtr a odmontujte zajišťovací šrouby na zadní straně.
Jinak nelze zásuvku uvést do provozu a případně musí být znovu vymontována.

Přepravní pojistku a zajišťovací šrouby uschovejte pro pozdější přepravu zásuvky.
Přepravní pojistku můžete připevnit k zadní straně zásuvky.

### Montáž vzduchového filtru a demontáž zajišťovacích šroubů

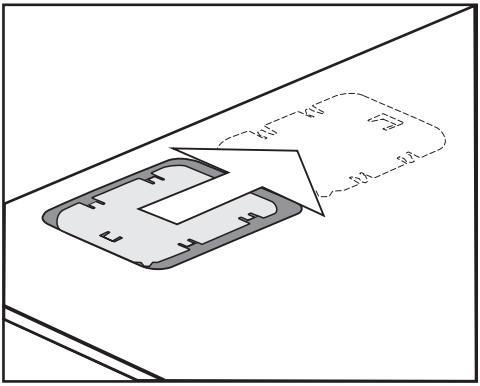

■ Posuňte kryt doprava a odejměte ho.

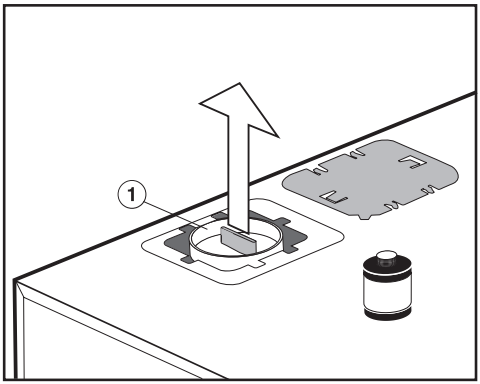


■ Odejměte červenou přepravní pojistku ① směrem nahoru, například kombinačkami.

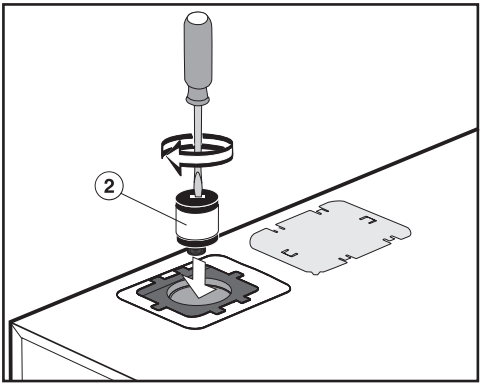


■ Šroubovákem našroubujte vzduchový filtr ② na vývěvu.

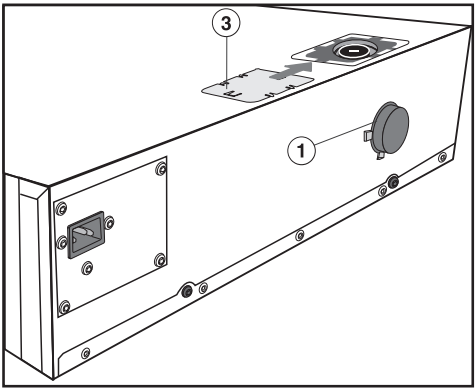


■ Připevněte přepravní pojistku ① k zadní straně zásuvky.

■ Posuňte kryt ③ opět na otvor.

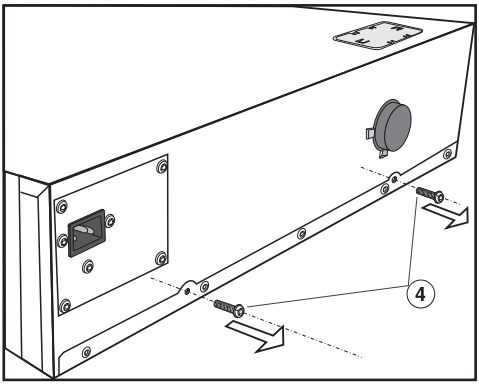


■ Vyšroubujte zajišťovací šrouby ④ na zadní straně zásuvky.

Demontáž vzduchového filtru a montáž přepravní pojistky se provádějí v opačném pořadí.

## Vestavba zásuvky

⚠ Nebezpečí úrazu!
Zásuvka je těžká a v otevřeném stavu se překlápí dopředu.
Vestavbu provádějte s pomocníkem.
Nechte zásuvku zavřenou, dokud ji dodanou ochranou proti převrácení nezajistíte na bočních stěnách skříně pro vestavbu.

Plocha pro postavení zásuvky musí být čistá a vodorovná, aby byla zajištěna řádná funkce.

### Montáž ochrany proti převrácení

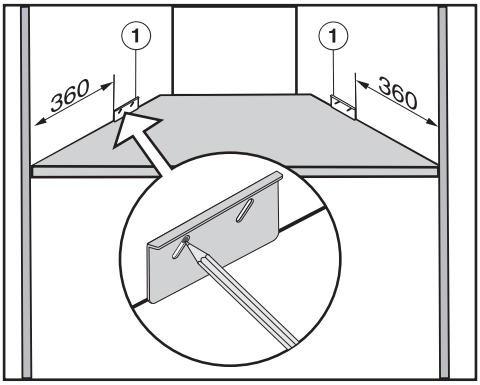


- Vpravo a vlevo odměřte vzdálenost na bočních stěnách skříně pro vestavbu (viz obrázek).
- Označte vždy nejvyšší polohu v podélném otvoru ochrany proti převrácení ①. Dbejte na to, aby byla ochrana proti převrácení zarovnaná s dnem skříně.

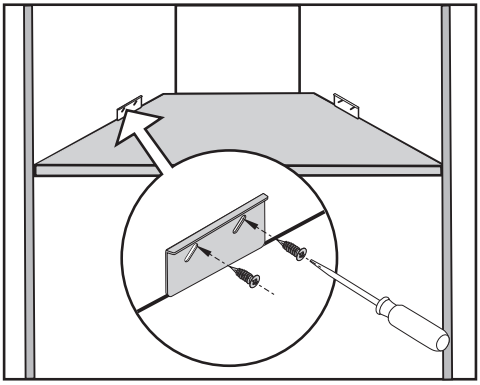

- Připevněte ochranu proti převrácení 4 dodanými šrouby (4 x 16 mm) vpravo a vlevo na bočních stěnách skříně pro vestavbu.

**Montáž a připojení zásuvky**

- Zkontrolujte, zda byl namontován vzduchový filtr a odmontovány zajišťovací šrouby na zadní straně zásuvky (viz kapitola "Příprava zásuvky").
- Připojte k zásuvce přívodní síťový kabel.
- Zasuňte zavřenou zásuvku do skříně pro vestavbu. Dbejte na to, aby se nepřiskřípl nebo nepoškodil přívodní síťový kabel.
- Vyrovnejte zásuvku do pravého úhlu.

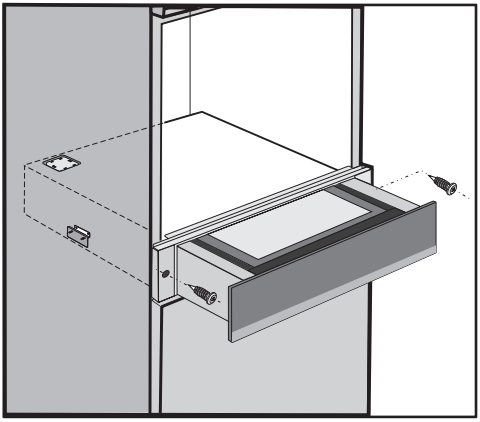

- Otevřete zásuvku a připevněte ji dvěma dodanými vruty (3,5 x 25 mm) vpravo a vlevo k bočním stěnám skříně pro vestavbu.
- Připojte zásuvku k elektrické síti.

Při prvním připojení zásuvky nebo po přerušení dodávky proudu se pro účely otestování asi na 10 sekund rozsvítí všechna senzorová tlačítka a zobrazovací prvky (inicializace). Jakmile zhasnou, můžete zásuvku uvést do provozu.

- Druhý přístroj v kombinaci zabudujte podle údajů v příslušném návodu k obsluze a montáži.

## Vyrovnání čelní stěny zásuvky

Po vestavbě druhého přístroje v kombinaci může být případně nutné vyrovnat čelní stěnu zásuvky a vyrovnat mezeru mezi zásuvkou a druhým přístrojem.
K tomu účelu jsou za čelní stěnou zásuvky 2 šrouby, jimiž je čelo připevněno k plášti zásuvky.

- Otevřete zásuvku.

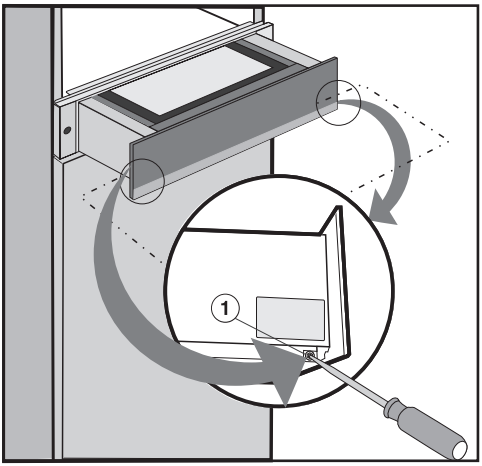


- Povolte upevňovací šrouby ① vpravo a vlevo na plášti zásuvky.

> ⚠ Nebezpečí úrazu!
> Čelní stěna zásuvky je bez upevňovacích šroubů na plášti jen zaháknutá a může snadno spadnout.
> Upevňovací šrouby nevyšroubujte úplně.

- Pro korekci vyrovnání a velikosti mezery posuňte čelní stěnu zásuvky trochu nahoru nebo dolů.
- Znovu utáhněte upevňovací šrouby.

# Elektrické připojení

Doporučujeme připojit zásuvku k elektrické síti přes zásuvku. To usnadní práci servisní službě. Zásuvka musí být po montáži zásuvky snadno přístupná.

⚠ Nebezpečí úrazu!
Neodborně provedené instalační a údržbářské práce nebo opravy mohou uživatele vystavit značným nebezpečím, za která Miele neodpovídá.
Společnost Miele nelze činit zodpovědnou za škody (např. úraz elektrickým proudem), které vzniknou v důsledku chybějícího nebo přerušeného ochranného vodiče v místě instalace.

Jestliže odstraníte síťovou zástrčku z připojovacího vedení nebo připojovací vedení není síťovou zástrčkou vybaveno, musí zásuvku připojit k elektrické síti kvalifikovaný elektrikář.

Pokud by zásuvka již nebyla přístupná nebo bylo naplánováno pevné připojení, musí být v místě instalace k dispozici odpojovací zařízení všech pólů. Za takové odpojovací zařízení se považují vypínače se vzdáleností rozpojených kontaktů nejméně 3 mm. Patří k nim jističe vedení, pojistky a stykače. Nezbytné připojovací údaje najdete na typovém štítku. Tyto údaje musí souhlasit s odpovídajícími parametry elektrické sítě.

Po montáži musí být zajištěná ochrana proti dotyku součástí s provozní izolací!

## Celkový výkon

viz typový štítek

## Připojení a jištění

AC 230 V / 50 Hz

Potřebné připojovací údaje naleznete na typovém štítku. Tyto údaje se musí shodovat s příslušnými parametry elektrické sítě.

## Proudový chránič FI

Pro zvýšení bezpečnosti doporučuje VDE resp. ÖVE předřadit zásuvce proudový chránič s vybavovacím proudem 30 mA.

## Odpojení od sítě

⚠ Poškození osob v důsledku úrazu elektrickým proudem!
Po odpojení je nutno zajistit síť proti opětovnému zapnutí.

Má-li se odpojit elektrický okruh zásuvky od sítě, podle instalace proveďte v rozvodu následující:

**Tavné pojistky**

- Ze šroubovacích čepiček úplně vyjměte pojistkové vložky.

**Šroubovací jističe**

- Tiskněte kontrolní knoflík (červený), dokud nevyskočí knoflík uprostřed (černý).

**Vestavné jističe**

(proudový chránič vedení, min. typ B nebo C!)

- Přepněte páčku z polohy 1 (zap.) do polohy 0 (vyp.).

**Chránič FI**

(proudový chránič)

- Hlavní vypínač přepněte z polohy 1 (zap.) do polohy 0 (vyp.) nebo stiskněte kontrolní tlačítko.

## Výměna síťového připojovacího kabelu

Při výměně přívodního síťového kabelu se smí použít jen speciální kabel typu CYSY (s PVC izolací), který je k dostání u výrobce nebo servisní služby.

# Servisní služba, typový štítek, záruka

## Servisní služba

Při poruchách, které nedokážete odstranit sami, informujte

– Vašeho specializovaného prodejce Miele nebo

– servisní službu Miele.

Telefonní číslo servisní služby najdete na konci tohoto návodu k obsluze a montáži.

Servisní služba bude potřebovat modelové označení a výrobní číslo.

## Typový štítek

Zde nalepte přiložený typový štítek. Dbejte na to, aby modelové označení souhlasilo s údaji na zadní straně tohoto návodu k obsluze.

## Záruční doba a záruční podmínky

Záruční doba činí 2 roky.

Záruční podmínky se řídí platnými právními předpisy. Informace k záručním podmínkám naleznete na www.miele.cz.

Miele spol. s r.o.
Holandská 4, 639 00 Brno
Tel.: 543 553 111-3
Fax: 543 553 119
Servis-tel.: 543 553 134-5
E-mail: info@miele.cz
Internet: www.miele.cz

**Servisní služba Miele**
**příjem servisních zakázek**
# 800 MIELE1
**(800 643531)**

Miele & Cie. KG
Carl-Miele-Straße 29
33332 Gütersloh
Německo

Miele

EVS 6114 / EVS 6214

CE

cs-CZ

M.-Nr. 10 346 570 / 01