M.-Nr. 11 814 470 / 00

Miele

de - Montageplan für vollintegrierte Geschirrspüler

Bitte beachten Sie diesen Montageplan und lesen Sie unbedingt die Gebrauchsanweisung vor der Aufstellung - Installation - Inbetriebnahme.
Dadurch schützen Sie sich und vermeiden Schäden an Ihrem Gerät.

en - Installation drawings for fully integrated dishwashers

To avoid the risk of accidents or damage to the dishwasher please observe this installation sheet and read the operating instruction manual supplied with it before it is installed or used for the first time.

pl - Plan montażowy dla zmywarek w pełni zintegrowanych

Proszę przestrzegać niniejszego planu montażowego a przed ustawieniem - instalacją - uruchomieniem bezwzględnie przeczytać instrukcję użytkowania. Dzięki temu można uniknąć zagrożeń i uszkodzeń urządzenia.

cs - Montážní plán pro plně vestavné myčky nádobí

Prosím, dbejte bezpodmínečně pokynů uvedených v montážních plánech a před umístěním – instalací – uvedením přístroje do provozu si bezpodmínečně pročtěte návod k obsluze.
Tím ochráníte sebe a zabráníte poškození myčky.

hu - Szerelési terv beépíthető mosogatógép számára rejtett kezelőpanellel

Kérjük vegye figyelembe ezt a szerelési rajzot és feltétlenül olvassa el a használati utasítást felállítás, beszerelés és üzembe helyezés előtt.
Ezáltal megóvja magát és elkerüli készüléke károsodását.

sk - Montážny plán pre plne integrované umývačky riadu

Prosím, riaďte sa bezpečnostnými pokynmi uvedenými v montážnom pláne. Pred umiestnením, inštaláciou a uvedením prístroja do prevádzky si bezpodmienečne prečítajte návod na použitie.
Ochránite tým seba a zároveň zabránite poškodeniu umývačky.

et - Taisintegreeritava nõudepesumasina paigaldusskeem

Vaadake paigaldusskeemi ja lugege kindlasti enne seadme ülespanekut, paigaldamist ja kasutuselevõttu kasutusjuhendit. Sellega kaitsete ennast ja väldite seadme kahjustamist.

lt - Visiškai integruotos indaplovės montavimo instrukcija

Atkreipkite dėmesį į šį montavimo planą ir prieš statydami, įrengdami ir pradėdami eksploatuoti būtinai perskaitykite naudojimo instrukciją.
Apsisaugosite patys ir nesugadinsite prietaiso.

lv - Pilnībā integrētu trauku mašīnu uzstādīšanas plāns

Lūdzu, ievērojiet montāžas shēmu un pirms iekārtas uzstādīšanas, pievienošanas un lietošanas noteikti izlasiet lietošanas instrukciju.
Tādējādi jūs pasargāsiet sevi un izvairīsieties no iekārtas sabojāšanas.

Achtung Schnittgefahr.
Warning: Danger of being cut.
Uwaga, niebezpieczeństwo skaleczenia.
Pozor, nebezpečí pořezání.
Figyelem: vágásveszély.
Hrozí riziko porezania.
Tähelepanu, lõikeoht.
Atsargiai: galite įsipjauti.
Uzmanību! Savainošanās risks.

Gebrauchsanweisung beachten.
See operating instruction manual.
Przestrzegać instrukcji użytkowania.
Dbejte pokynů v návodu k obsluze.
Vegye figyelembe a használati utasítást.
Riaďte sa pokynmi v návode na použitie.
Järgige kasutusjuhendit.
Žiūrėkite naudojimosi instrukciją.
Ievērojiet lietošanas instrukciju.

Beschädigung oder Brandgefahr.
Risk of damage or fire hazard.
Ryzyko uszkodzeń lub zagrożenie pożarowe.
Nebezpečí poškození nebo požáru.
Sérülés -vagy égésveszély.
Nebezpečenstvo poškodenia alebo požiaru.
Kahjustuse või tulekahju oht.
Sugadinimo tikimybė ar ugnies pavojus.
Bojājumu vai aizdegšanās risks.

Anschlusswerte beachten.
Check connection data.
Przestrzegać danych znamionowych.
Dbejte hodnot pro připojení.
Vegye figyelembe a csatlakozási értékeket.
Dodržte hodnoty pre pripojenie.
Järgige tarbimisvõimsust.
Patikrinkite įtampą, galingumą ir dažnį.
Ņemiet vērā elektropieslēguma parametrus.

Vor dem Verschieben des Geschirrspülers Füße eindrehen.
Screw the feet in before moving the dishwasher.
Przed przesunięciem zmywarki wkręcić nóżki.
Před posunutím přístroje zašroubujte nožičky.
A mosogatógép elmozdítása előtt csavarja be a lábakat.
Pred posunutím prístroja zaskrutkujte nožičky.
Enne nõudepesumasina nihutamist keerake jalad sisse.
Prieš pajudinant indaplovę susukite kojeles.
Pirms pārvietošanas ieskrūvējiet iekārtas kājas.

Keinen Akkuschrauber verwenden, Beschädigungsgefahr.
Do not use a cordless screwdriver, risk of damage.
Nie stosować wkrętarki akumulatorowej, niebezpieczeństwo wyrządzenia uszkodzeń.
Nepoužívejte aku šroubovák, nebezpečí poškození.
Ne használjon akkus csavarozót, károsodás veszélye áll fenn.
Nepoužívať aku skrutkovač, nebezpečenstvo poškodenia.
Ärge kasutage akutrelli, kahjustusoht.
Nenaudokite akumuliatorinio suktuvo, pavojus pažeisti prietaisą.
Neizmantot akumulatora skrūvgriezi – bojājumu risks.

Wasserablauf belüften
Wenn der bauseitige Anschluss für den Wasserablauf tiefer liegt als die Führung für die Rollen des Unterkorbes in der Tür, muss der Wasserablauf belüftet werden.

Venting the water drain
If the on-site drainage connection is situated lower than the guide path for the lower basket rollers in the open door, the drainage system must be vented.

Napowietrzanie odpływu wody
Jeśli przyłącze węża odpływowego po stronie budowlanej znajduje się niżej niż prowadnice rolek kosza dolnego w drzwiczkach, wówczas odpływ wody musi zostać napowietrzony.

Odvětrání odtoku vody
Je-li přípojka odtoku vody v místě instalace uložena níže než vodicí drážka pro kolečka spodního koše v dvířkách, musí být odtokový systém odvětráván.

Vízelvezetés szellőztetése
Ha a vízelvezetés számára beépített csatlakozó mélyebben van, mint az alsó kosár görgőinek vezetősínje az ajtóban, a vízelvezetést szellőztetni kell.

Odvetranie odtoku vody
Ak je prípojka odtoku vody v mieste inštalácie uložená nižšie ako vodiaca drážka pre kolieska spodného koša v dvierkach, musí byť odtokový systém odvetrávaný.

Vee äravool õhutamine
Kui nõudepesumasina veeäravoolu ühendus jääb madalamale kui alumise nõudekorvi rullikute siinid, siis tuleb veeäravoolu õhutada.

Vandens nuotako vėdinimas
Jeigu vandens nuotako jungtis prietaiso įrengimo vietoje įrengta žemiau už durelėse esantį apatinio krepšio ritinėlių kreipiklį, vandens nuotaką būti vėdinti.

Ūdens izvades ventilācija
Ja ūdens novadīšanai paredzētais kanalizācijas savienojums atrodas zemāk nekā apakšējā groza rullīšu vadotne iekārtas durvīs, ūdens izvadam ir jānodrošina gaisa piekļuve.

Nachkaufbares Zubehör
Optional accessories
Wyposażenie dodatkowe
Příslušenství k dokoupení
Vásárolható tartozék
Príslušenstvo na dokúpenie
Juurdeostetavad tarvikud
Pasirinktiniai priedai
Papildpiederumi

Türfedern nach Montage der Frontplatte unbedingt auf beiden Seiten gleichmäßig einstellen.
The door springs must be set equally on both sides after fitting the front panel to the door.
Po zamontowaniu panelu frontowego koniecznie należy równomiernie ustawić sprężyny drzwiczek po obu stronach.
Po montáži čelních dvířek bezpodmínečně nastavit rovnoměrně dveřní pružiny.
Az ajtórugót az előlap felszerelése után feltétlenül állítsa be mindkét oldalon.
Po montáži čelných dvierok bezpodmienečne nastavte rovnomerne dverné pružiny.
Pärast esipaneeli paigaldamist tuleb kindlasti mõlemal küljel uksevedrusid reguleerida.
Pritvirtinus plokštę prie durų, tolygiai sureguliuokite durų spyruokles abiejose pusėse.
Pēc priekšējās virsmas montāžas durvju atsperes abās pusēs jānoregulē vienādi.

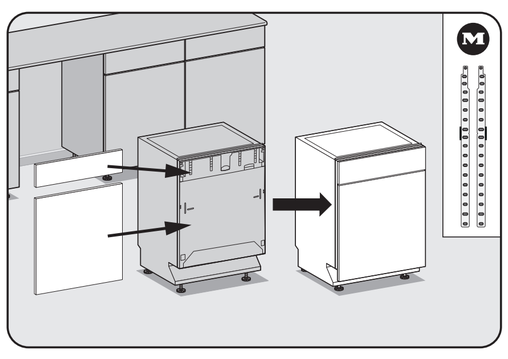

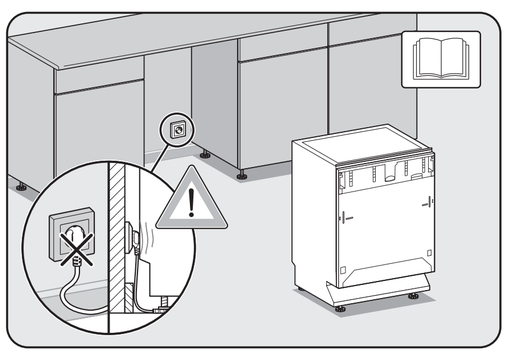

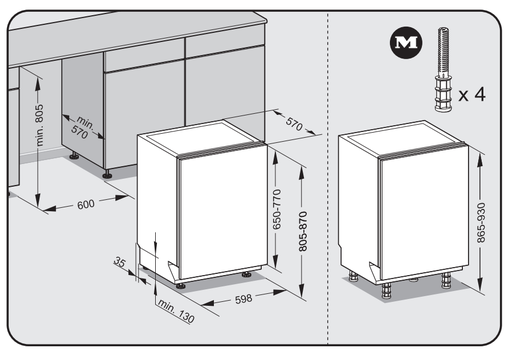

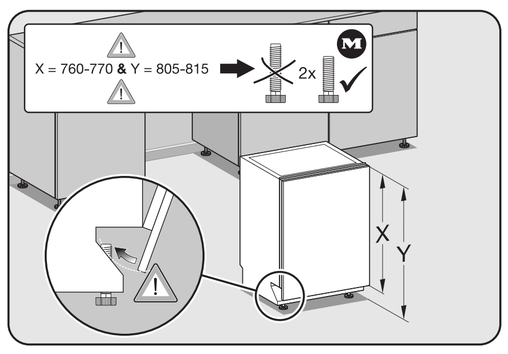

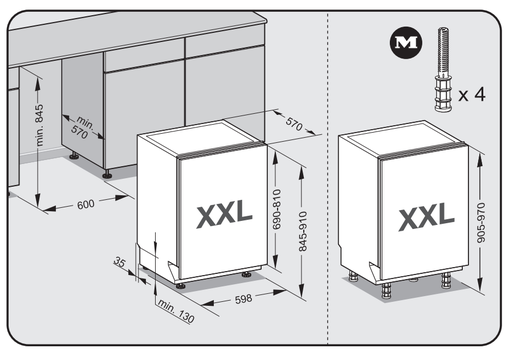

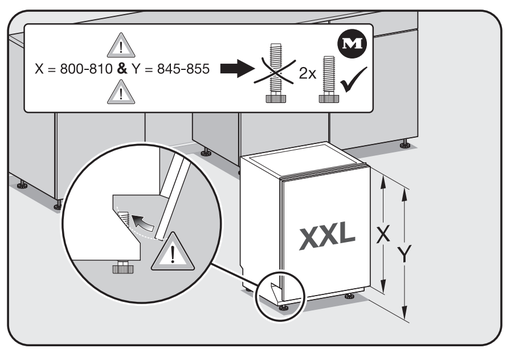

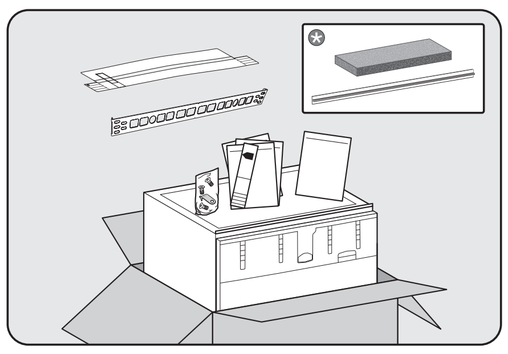

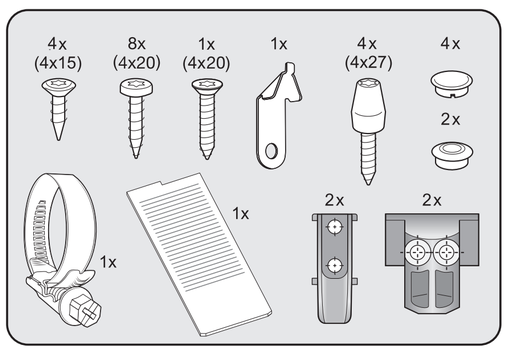

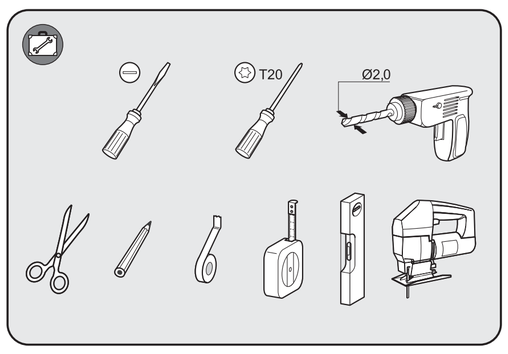

Je nach Modell beiliegendes Montagezubehör.
Fittings supplied depend on model.
Wyposażenie montażowe dołączone w zależności od modelu.
Dle modelu přiložený montážní materiál.
Modelltől függően mellékelt szerelési tartozék.
Priložené montážne príslušenstvo v závislosti od modelu.
Sõltuvalt mudelist kaasas olevad paigaldustarvikud.
Atsižvelgiant į modelį pridėtos montavimo detalės.
Komplektācijā iekļautie montāžas piederumi atkarībā no modeļa.

Je nach Modell benötigtes Werkzeug.
Tools required depend on model.
Narzędzia wymagane w zależności od modelu.
Dle modelu potřebné nářadí.
Modelltől függően szükséges szerszám.
Potrebné náradie v závislosti od modelu.
Sõltuvalt mudelist vajaminevad tööriistad.
Atsižvelgiant į modelį pridėti montavimo įrankiai.
Nepieciešamie darbarīki atkarībā no modeļa.

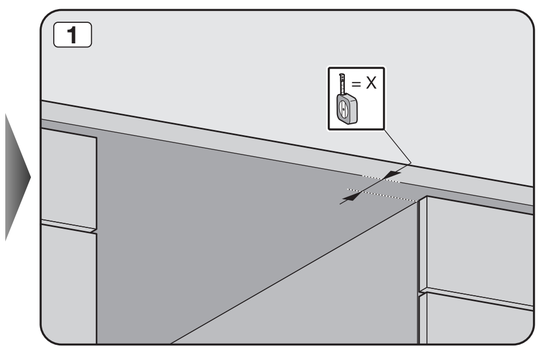

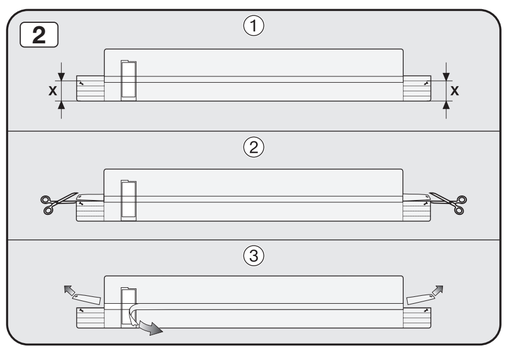

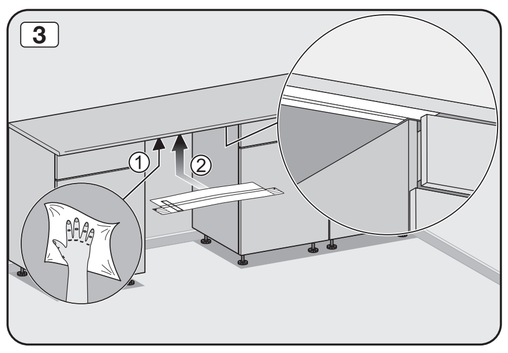

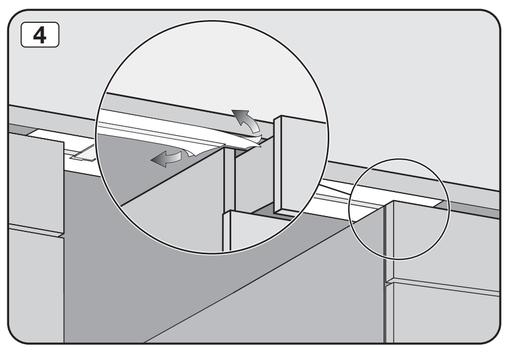

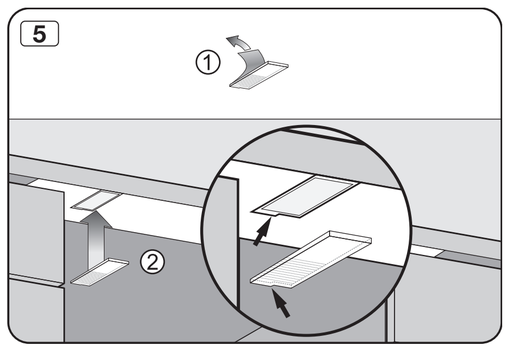

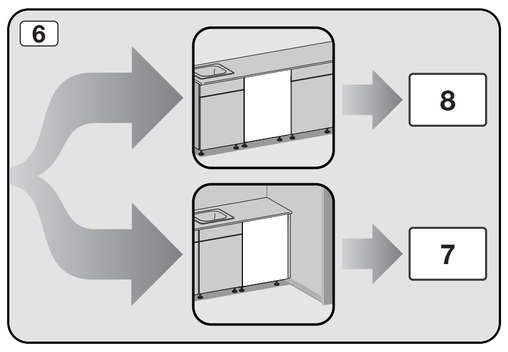

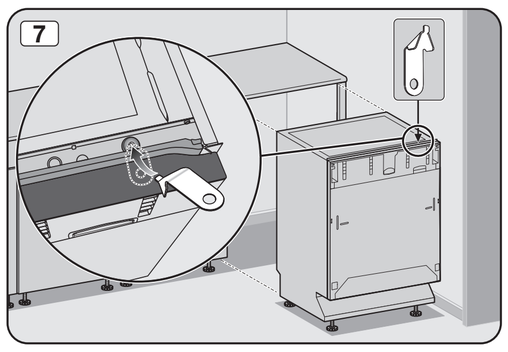

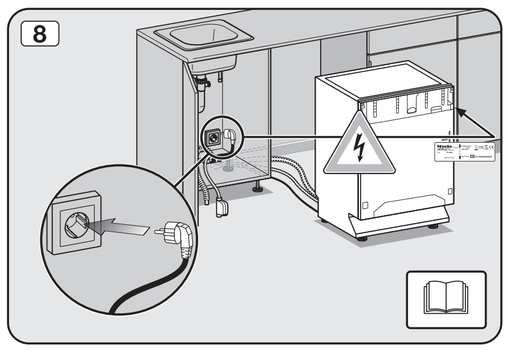

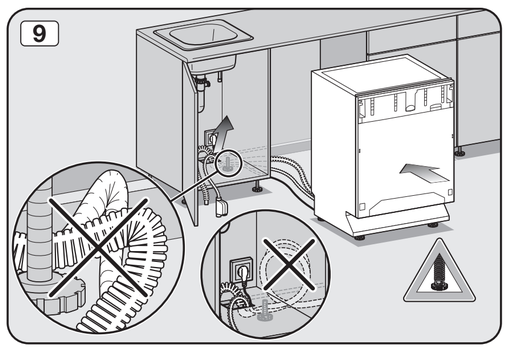

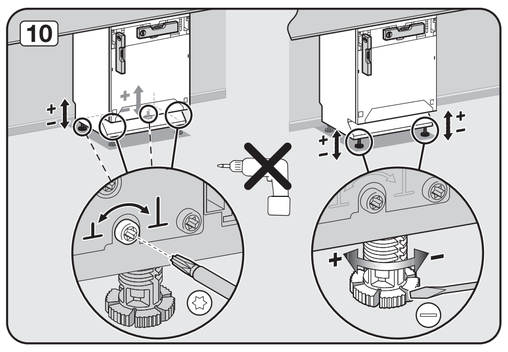

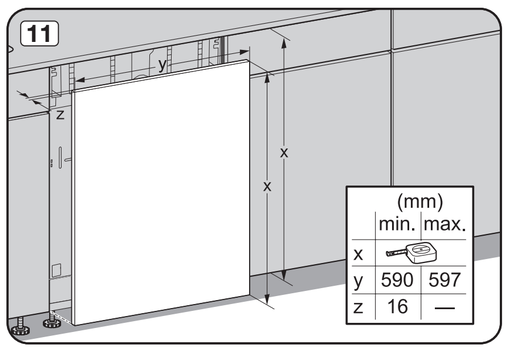

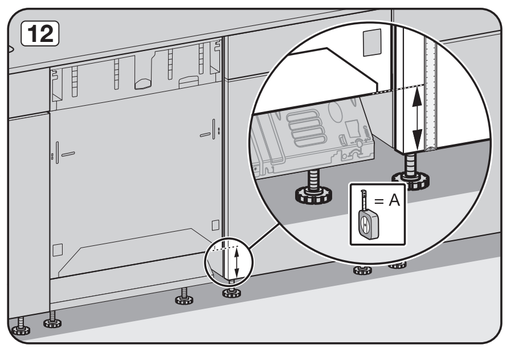

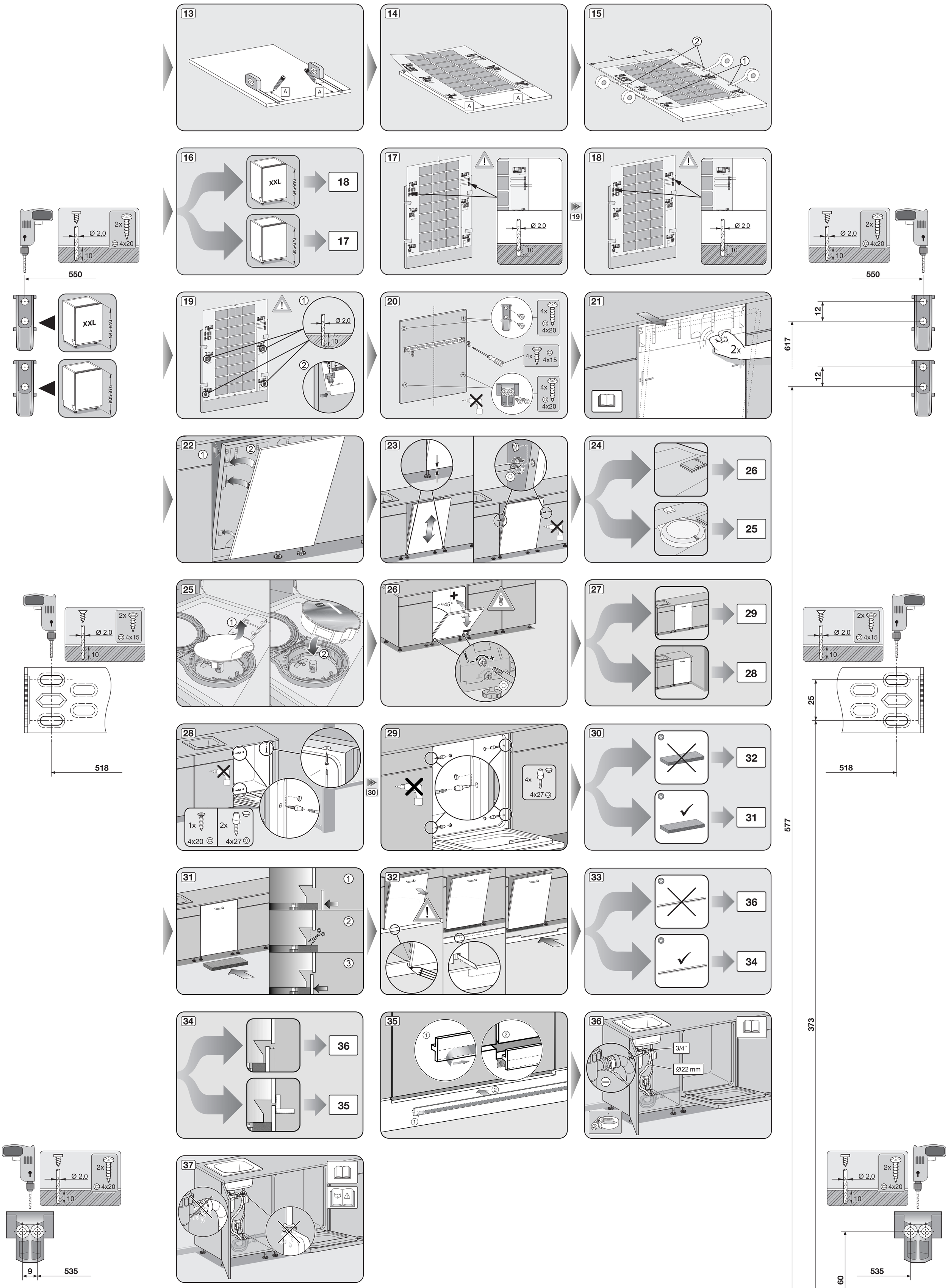
13
14
15
16
XXL
845-910
805-870
18
17
19
20
21
22
23
24
26
25
27
29
28
30
31
32
33
34
35
36
37
Ø 2,0
10
2x
4x20
4x15
4x27
550
518
535
617
577
373
12
25
60
9
≈45°
1x
3/4"
Ø22 mm
1221